第１４８回九州地区高等学校野球大会宮崎県予選組合せ

主　催：宮崎県高等学校野球連盟
共　催：宮崎県教育委員会
後　援：朝日新聞社
期　日：令和３年３月２０日（土）　～４月６日（火）
会　場：ひなたサンマリンスタジアム宮崎・アイビースタジアム・MASUDAスタジアム

2021/4/6 15:07

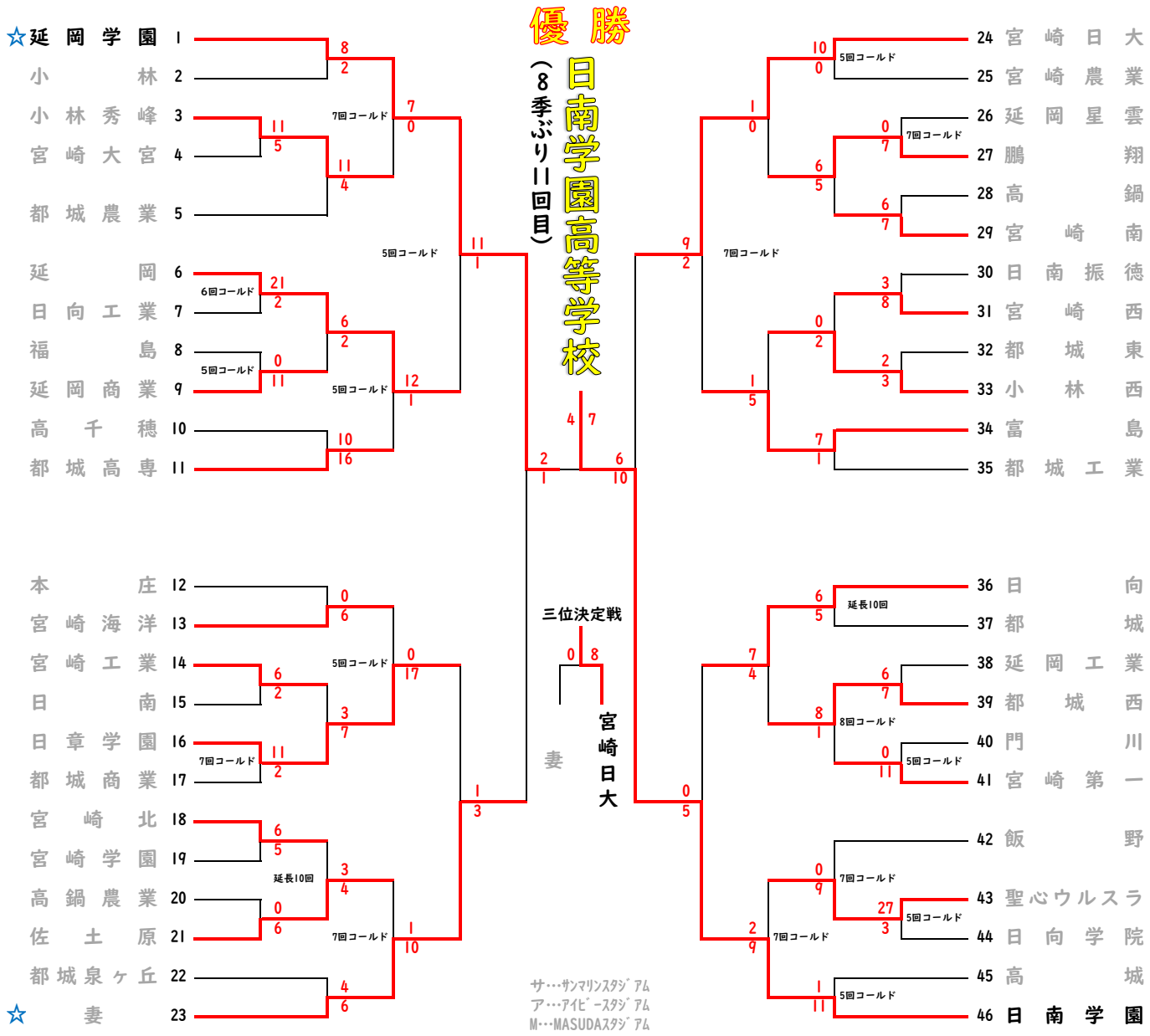

	第１試合	第２試合	第３試合
１日３試合	9:00	11:45	14:30
１日２試合	10:00	12:45	

※試合時間が２時間、試合間45分確保した場合の開始予定時刻です。

※宮崎商業は選抜大会出場

日程		1	2	3	4	5	6	7	8	9	10	11	12	13	14	15	16	17	18	19	20	21
月日		20	21	22	23	24	25	26	27	28	29	30	31	1	2	3	4	5	6	7	8	9
曜日		土	日	月	火	水	木	金	土	日	月	火	水	木	金	土	日	月	火	水	木	金
試合	サンマリンスタジアム	1	3	3	3	3	2	予	×	×	2	予	2	休	×	×	2	×	2	予	予	予
	アイビースタジアム	1	3	3	3	3	2	予	2	×	2	予	2	休	×	×	×					
	MASUDAスタジアム	×	×	×	×	×	×	×	2	×	×	×	×	×	×	×	×					
屋内	屋内練習場	○	○						○	○						○	○					
	はんぴドーム	○	○						○	○												

☆

☆