第１５５回九州地区高等学校野球大会宮崎県予選組合せ訂正版

主　催：　宮崎県高等学校野球連盟
共　催：　宮崎県教育委員会
後　援：　朝日新聞社
期　日：　令和６年９月２０日（金）　～１０月５日（土）
会　場：　**ひなたサンマリンスタジアム宮崎・ひなたひむかスタジアム・都城運動公園野球場・天福球場・（久峰球場）**
ひなたサンマリンスタジアム：090-9491-5589／ひなたひむかスタジアム：090-2966－5589
都城市営球場：090-2966－5589／天福球場：090-2966－5589／久峰球場：090-2966－5589

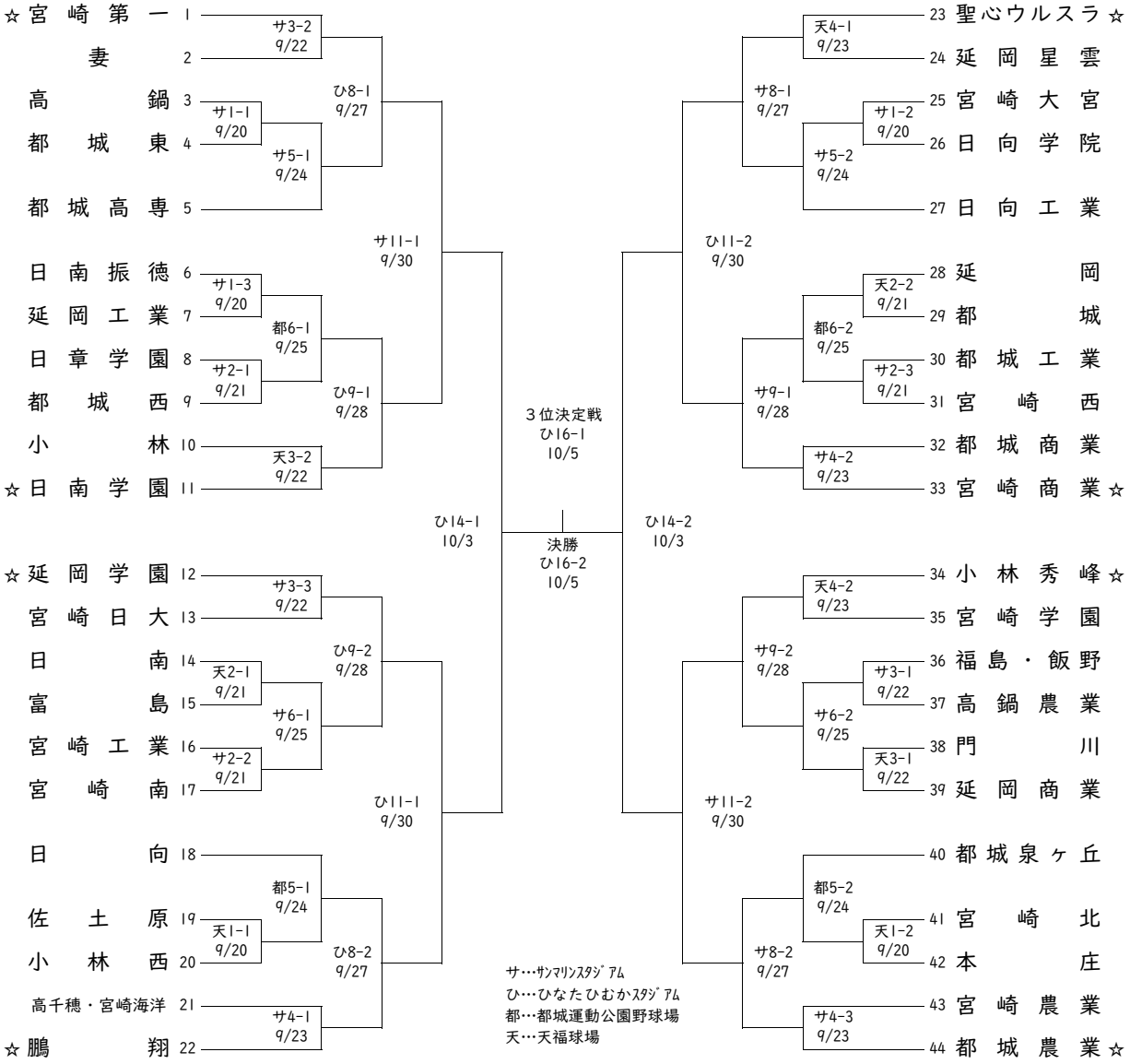

	第１試合	第２試合	第３試合
１日３試合	8:45	11：15	13：45
１日２試合	10:00	12:40	

※福島・飯野連合チーム
※高千穂・宮崎海洋連合チーム
※高城　部員不足のため不参加

※試合時間が２時間、試合間（サンマリン３試合日は30分・その他40分）確保した場合の開始予定時刻です。

日程		1	2	3	4	5	6	7	8	9	10	11	12	13	14	15	16	17	18	19
月日		9/20	21	22	23	24	25	26	27	28	29	30	10/1	2	3	4	5	6	7	8
曜日		金	土	日	月	火	水	木	金	土	日	月	火	水	木	金	土	日	月	火
試	ｻﾝﾏﾘﾝｽﾀｼﾞｱﾑ	3	3	3	3	2	2	予	2	2	予	2	×	×	×	×	×	×	×	×
	ひむかｽﾀｼﾞｱﾑ	×	×	×	×	×	×	×	2	2	予	2	予	予	2	予	2	予	×	×
	都城市営球場	×	×	×	×	2	2	予	×	×	×	×	×	×	×	×	×	×	×	×
	天福球場	2	2	2	2	×	×	×	×	×	×	×	×	×	×	×	×	×	×	×
	久峰球場	×	×	×	×	×	×	×	×	×	×	×	予	予	予	予	予	予	予	予
	木花屋内	×	○	○	×	×	×	×	○	○	×	×	×	×	×	×	×	×	×	×
合																				
		１・２回戦							3回戦			準々			準決		決勝			